urbidermis

Solana

Urbidermis Team, 2023

Jardinera autónoma IoT
IoT autonomous planter
Jardinière autonome IoT
Autonomer Pflanzenkübel IoT

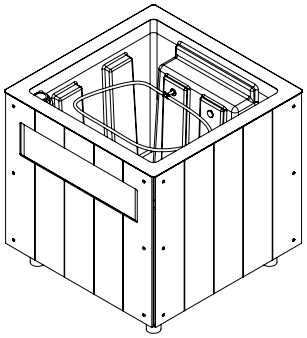

[ES] SUMINISTRO
[EN] SUPPLY
[FR] APPROVISIONNEMENT
[DE] BESCHAFFUNG

SAJ10 — 80 kg / 176.3 lb

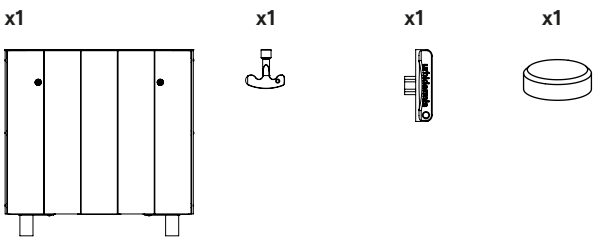

urbidermis.com

[ES]

MANTENIMIENTO

No requiere mantenimiento funcional.

Limpiar utilizando productos de limpieza con pH neutro, sin alcohol y no abrasivos.

GARANTíA

Este producto está garantizado, según la Ley establecida vigente, a partir de la fecha de factura. La información técnica facilitada por Urbidermis en cuanto a dimensiones, materiales y características, puede ser modificada sin previo aviso.

INFORMACIÓN

Todas las medidas y características se entienden a título informativo.

Urbidermis se reserva la facultad de modificar, suprimir o ampliar nuestros productos sin previo aviso.

[EN]

MAINTENANCE

No functional maintenance required.

Clean using cleaning products with a neutral pH, without alcohol, and non-abrasive.

WARRANTY

This product is guaranteed, according to the established Law in force, starting from the date of invoice. The technical information supplied by Urbidermis in relation to dimensions, materials and characteristics may be modified without prior notice.

INFORMATION

All magnitudes and charcteristics are considered for information.

Urbidermis reserves the right to modify, delete or expand our products without notice.

[FR]

ENTRETIEN

Aucun entretien fonctionnel requis.

Nettoyer avec des produits de nettoyage au pH neutre, sans alcool et non abrasifs.

GARANTIE

Ce produit est garanti, selon la loi en vigueur, à compter de la date de la facture. Les informations techniques fournies par Urbidermis sur les dimensions, les matériaux et les caractéristiques peuvent être modifiées sans préavis.

INFORMATION

Toutes les mesures et caractéristiques sont données à titre d'information.

Urbidermis se réserve le droit de modifier, supprimer ou étendre ses produits sans préavis.

[DE]

WARTUNG

Keine funktionale Wartung erforderlich.

Mit Reinigungsmitteln mit neutralem pH-Wert reinigen, ohne Alkohol und nicht abrasiv.

GARANTIE

Dieses Produkt ist ab dem Kaufdatum und gemäß der geltenden Gesetzgebung von einer Garantie gedeckt. Die von Urbidermis übermittelten technischen Daten bezüglich Größe, Materialien und Eigenschaften können ohne Vorankündigung geändert werden.

INFORMATION

Alle Maße und Merkmale sind informativ zu verstehen. Urbidermis behält sich das Recht vor, unsere Produkte ohne vorherige Ankündigung zu ändern, zu löschen oder zu erweitern.



[ES]

No deseche estos productos con otros desechos domésticos; Recíclalos. Para obtener más información sobre el punto de reciclaje más cercano, consulte a su autoridad local de gestión de residuos.

[FR]

Ne jetez pas ces produits avec les autres déchets ménagers - veuillez les recycler. Pour plus d'informations sur le point de recyclage le plus proche, consultez votre autorité locale de gestion des déchets.

[EN]

Do not dispose of these products with other household waste; recycle it. For information on the nearest recycling point, consult your local waste authority.

[DE]

Diese Produkte bitte recyceln und nicht in den Hausmüll geben. Für mehr Informationen zu einem Recyclinghof in Ihrer Nähe, kontaktieren Sie Ihre Abfallbehörde vor Ort.

03/2026. Parc de Belloch, Ctra. C251, km. 5,6, 08430 La Roca del Vallès (Barcelona) España-Spain / T. +34 938 619 100 / hola@urbidermis.com
Protegemos la propiedad intelectual. Urbidermis, S.L. NIF ES-B66435017 Inscrita en el Reg. Merc. Barcelona tomo 44661, folio 180, Hoja B-462777.

1

1.1

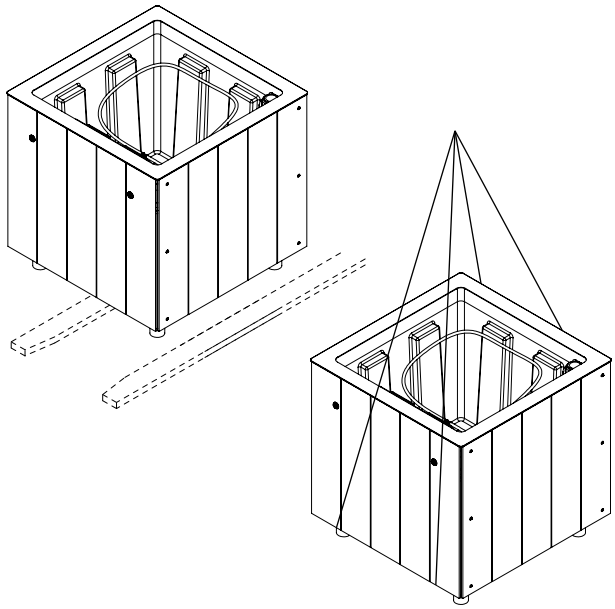

[ES] Elevar la jardinera usando las platinas de acero de la base como soporte. Colocar las horquillas de la carretilla elevadora o la braga cerca de las patas para sostener el peso en las platinas de acero.

[EN] Lift the planter using the steel plates of the base as support. Place the forks of the forklift or truss near the legs to support the weight on the steel plates.

[FR] Soulever la jardinière en utilisant les plaques d'acier de la base comme support. Placez les fourches du chariot élévateur ou la poutrelle près des pieds pour soutenir le poids sur les plaques d'acier.

[DE] Heben Sie die Pflanzmaschine an, indem Sie die Stahlplatten des Sockels als Stütze verwenden. Stellen Sie die Gabeln des Gabelstaplers oder die Traverse in der Nähe der Beine auf, sodass das Gewicht auf den Stahlplatten abgestützt wird.

CORRECT

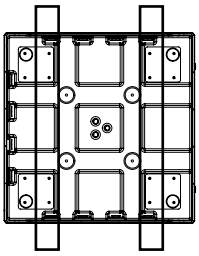

[ES] Superfice permitida de apoyo para elevar la jardinera.

[EN] Permitted support surface for lifting the planter.

[FR] Surface autorisée de support pour soulever la jardinière.

[DE] Zulässige Auflagefläche zum Anheben des Pflanzkübels.

INCORRECT

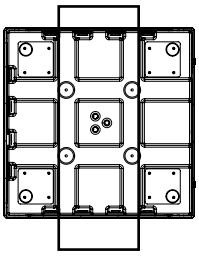

[ES] No elevar la jardinera por la zona central.

[EN] Do not lift the planter by the central area.

[FR] Ne soulevez pas la jardinière par la zone centrale.

[DE] Heben Sie den Pflanzkübel nicht im mittleren Bereich an.

2

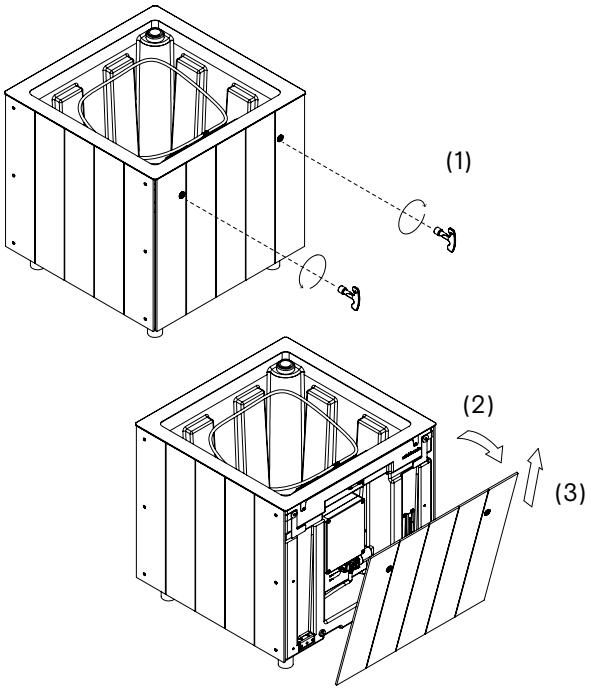

[ES] Abrir la puerta girando los cierres con la llave incluyda(1), inclinandola (2), y extrayendola hacia arriba (3)

[EN] Open the door by turning the latches with the included key (1), tilting it (2), and pulling it upwards (3).

[FR] Ouvrez la porte en tournant les serrures à l'aide de la clé fournie (1), en la faisant basculer (2) et en la tirant vers le haut (3).

[DE] Öffnen Sie die Tür, indem Sie die Schlösser mit dem mitgelieferten Schlüssel drehen (1), sie kippen (2) und nach oben ziehen (3).

3

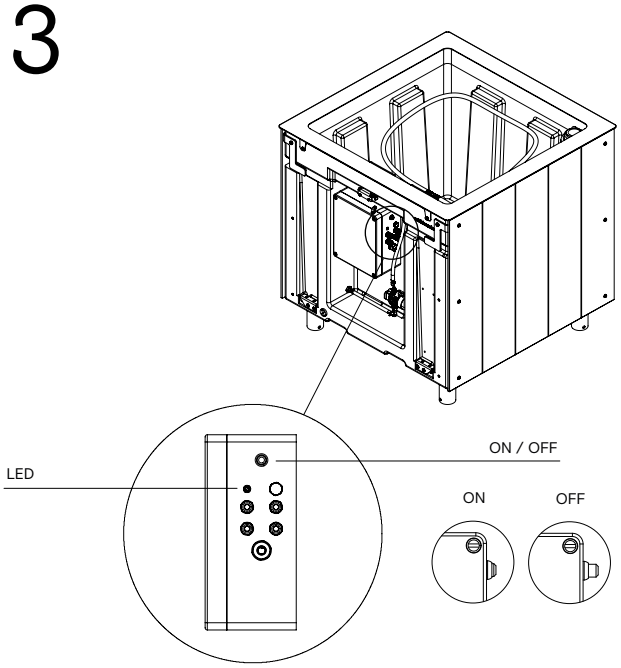

[ES] Para activar el control pulsar el botón on/off.
Despertar / Dormir: 1Hz Fade azul
Funcionamiento normal: Constante azul

[EN] To activate the control press the on/off button.
Wake up / Sleep: 1Hz Fade blue
Normal operation: Constant blue

[FR] Pour activer la commande sur le bouton. marche/arrêt.
Réveillez / Dormir: 1Hz Fade Bleu
Fonctionnement normal: Bleu constant

[DE] Um die Steuerung zu aktivieren drücken Sie die On/Off-Taste.
Aufwachen / schlafen: 1Hz Fade blau
Normalbetrieb: Dauerhaft blau

03/2026. Parc de Belloch, Ctra. C251, km. 5,6, 08430 La Roca del Vallès (Barcelona) España-Spain / T. +34 938 619 100 / hola@urbidermis.com
Protegemos la propiedad intelectual. Urbidermis, S.L. NIF ES-B66435017 Inscrita en el Reg. Merc. Barcelona tomo 44661, folio 180, Hoja B-462777.

urbidermis

4

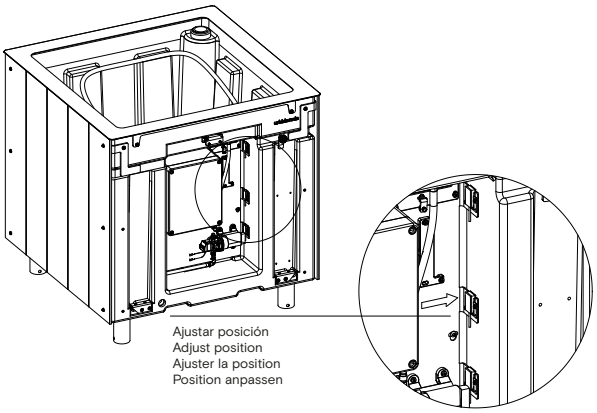

CORRECT

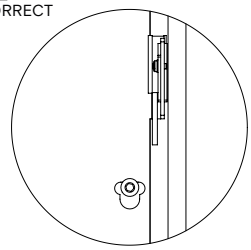

INCORRECT

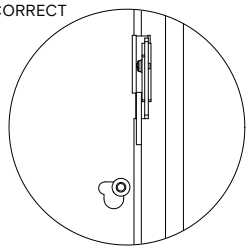

[ES] Aproximar el sensor de nivel a la pared.

[EN] Bring the level sensor close to the wall.

[FR] Approchez le capteur de niveau du mur..

[DE] Bringen Sie den Niveausensor nah an die Wand.

[ES] No separe el sensor de nivel de la pared.

[EN] Don't move the level sensor away from the wall.

[FR] Ne déplacez pas le capteur de niveau loin du mur.

[DE] Den Niveausensor nicht von der Wand entfernen.

5

5.1

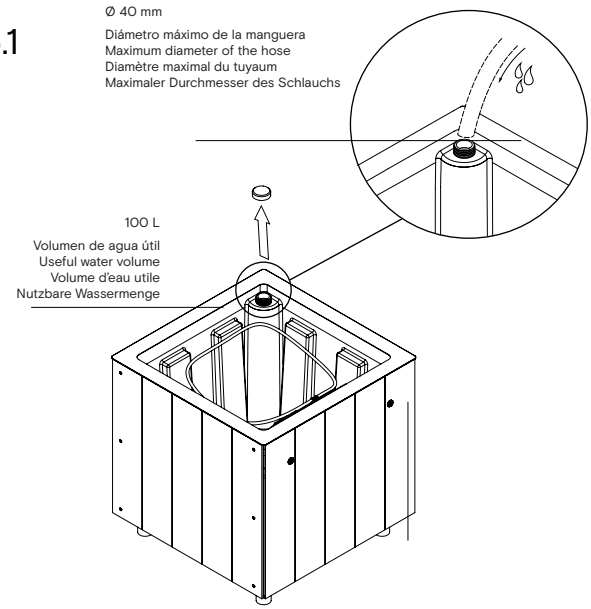

[ES] Para llevnar el depósito desenroscar la tapa, introducir la manguera, y posteriormente cerrar la tapa.

[EN] To fill the tank, unscrew the cap, insert the hose, and then close the cap.

[FR] Pour remplir le réservoir, dévissez le bouchon, insérez le tuyau et refermez le bouchon.

[DE] Zum Befüllen des Tanks die Kappe abschrauben, den Schlauch einführen und anschließend die Kappe wieder schließen.

5.2

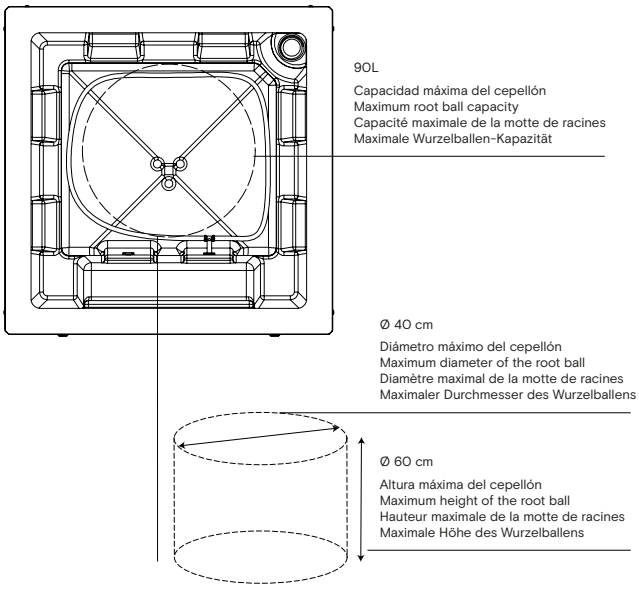

6

6.1

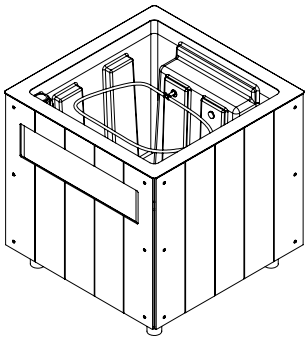

[ES] Manipular la jardinera cuidando el panel fotovoltaico

[EN] Manipulate the planter by taking care of the photovoltaic panel

[FR] Manipulez la jardinère en prenant soin du panneau phtotvoltaïque

[DE] Die Pflanzkübel vorsichtig handhaben, um das Photovoltaik-Panel zu schützen

6.2

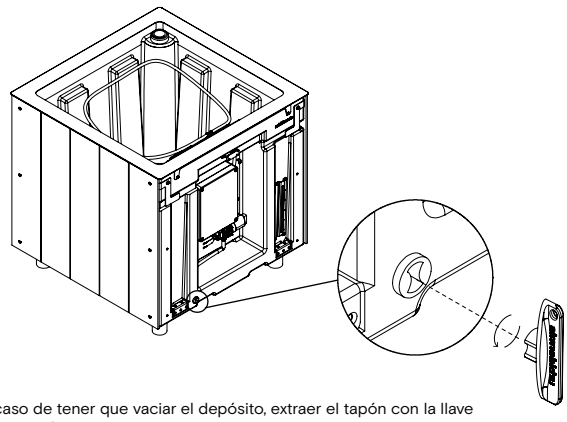

[ES] En caso de tener que vaciar el depósito, extraer el tapón con la llave suministrada.

[EN] If you need to empty the tank, remove the cap with the supplied key.

[FR] Si vous devez vider le réservoir, retirez le bouchon avec la clé fournie.

[DE] Falls der Tank entleert werden muss, den Verschluss mit dem gelieferten Schlüssel entfernen.

03/2026. Parc de Belloch, Ctra. C251, km. 5,6, 08430 La Roca del Vallès (Barcelona) España-Spain / T. +34 938 619 100 / hola@urbidermis.com
Protegemos la propiedad intelectual. Urbidermis, S.L. NIF ES-B66435017 Inscrita en el Reg. Merc. Barcelona tomo 44661, folio 180, Hoja B-462777.

urbidermis

7 Plantación · Planting · Plantation · Bepflanzung

7.1

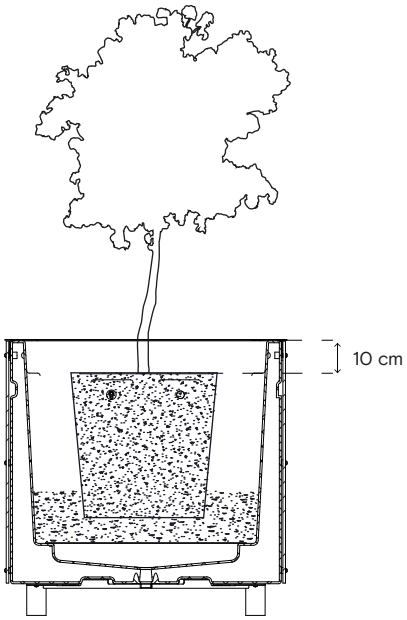

[ES] Colocar una capa de tierra en el fondo, de modo que la parte superior del cepellón quede 10 cm por debajo del borde de la jardinera.

[EN] Place a layer of soil at the bottom so that the top of the root ball sits 10 cm below the edge of the planter.

[FR] Placer une couche de terre au fond de sorte que le haut de la motte se trouve 10 cm sous le bord de la jardinière.

[DE] Eine Schicht Erde auf den Boden geben, sodass die Oberkante des Wurzelballens 10 cm unter dem Rand des Pflanzgefäßes liegt.

7.2

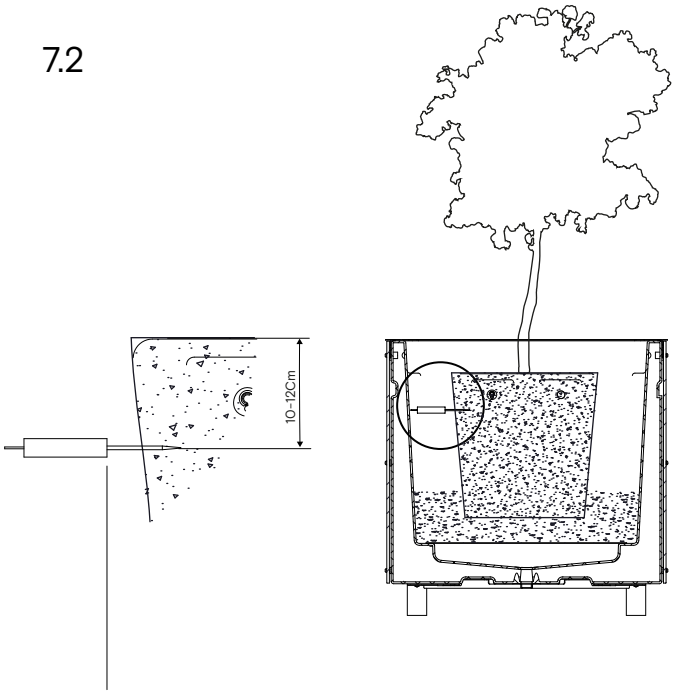

[ES] Insertar el sensor hasta que quede bien fijado al cepellón. Debe entrar al menos hasta la mitad; si no queda estable, seguir insertándolo.

[EN] Insert the sensor until it is firmly fixed in the root ball. It must go in at least halfway; if it is not stable, keep inserting it.

[FR] Insérer le capteur jusqu'à ce qu'il soit bien fixé dans la motte. Il doit pénétrer au moins jusqu'à la moitié ; s'il n'est pas stable, continuer à l'insérer.

[DE] Den Sensor einführen, bis er fest im Wurzelballen sitzt. Er muss mindestens zur Hälfte eingeführt werden; falls er nicht stabil ist, weiter einführen.

7.3

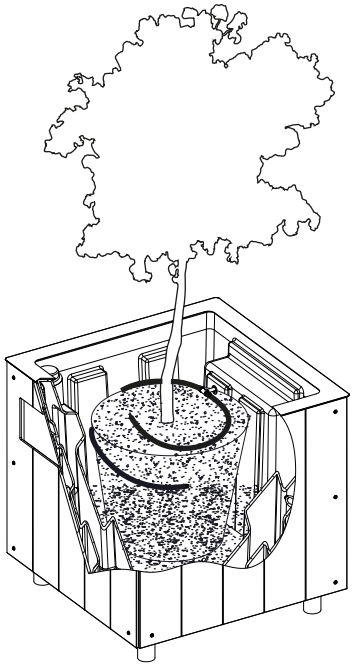

[ES] Enrollar el tramo largo de exudante alrededor del cepellón, por el exterior y de arriba abajo. Colocar el tramo corto sobre el cepellón, alrededor del tronco.

[EN] Wrap the long section of soaker hose around the outside of the root ball, from top to bottom. Place the short section on top of the root ball, around the trunk.

[FR] Enrouler la longue section de tuyau suintant autour de la motte, par l'extérieur et de haut en bas. Placer la section courte sur la motte, autour du tronc.

[DE] Den langen Abschnitt des Perlschlauchs von oben nach unten außen um den Wurzelballen wickeln. Den kurzen Abschnitt oben auf dem Wurzelballen rund um den Stamm legen.

7.4

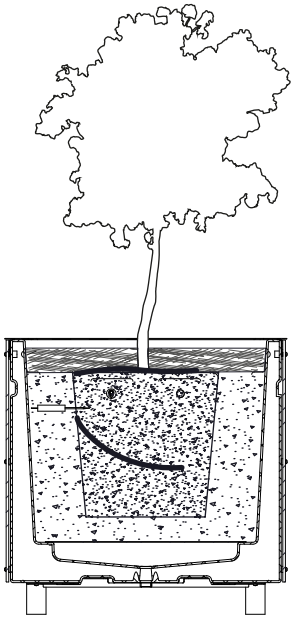

[ES] Rellenar con tierra hasta la altura del cepellón y cubrir con una capa de acolchado de corteza.

[EN] Fill with soil up to the level of the root ball and cover with a layer of bark mulch.

[FR] Remplir de terre jusqu'au niveau de la motte et recouvrir d'une couche de paillis d'écorce.

[DE] Bis zur Höhe des Wurzelballens mit Erde auffüllen und mit einer Schicht Rindenmulch abdecken.

03/2026. Parc de Belloch, Ctra. C251, km. 5,6, 08430 La Roca del Vallès (Barcelona) España-Spain / T. +34 938 619 100 / hola@urbidermis.com
Protegemos la propiedad intelectual. Urbidermis, S.L. NIF ES-B66435017 Inscrita en el Reg. Merc. Barcelona tomo 44661, folio 180, Hoja B-462777.